GRUNDFOS **НАСОСЫ ДЛЯ БЫТОВОГО ВОДОСНАБЖЕНИЯ**

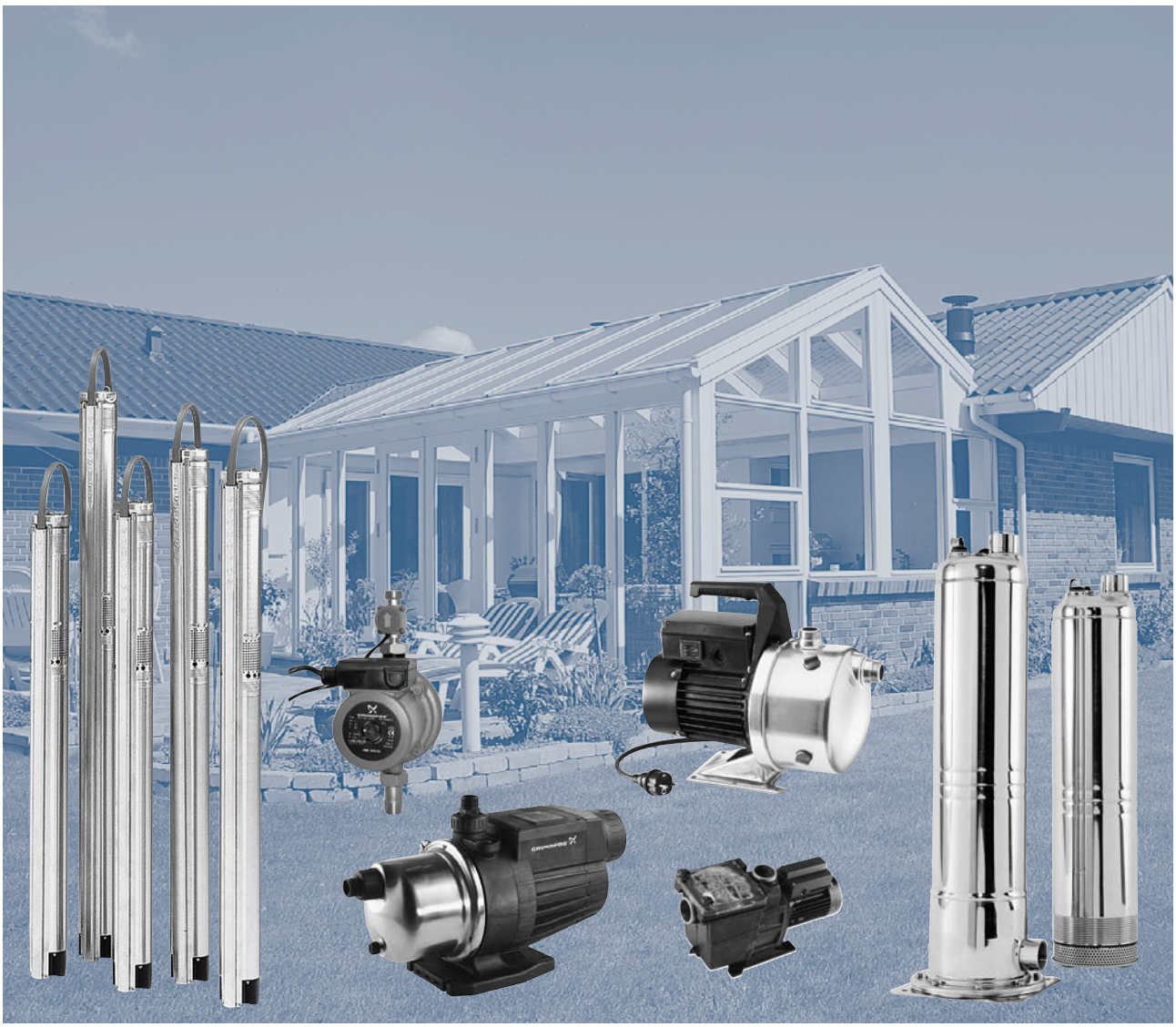

Содержание

Страница

Общие сведения

Исполнение на плите–основании 2
Условия эксплуатации 2
Конструкция 3
Материалы, SPO
с решеткой на всасывании 4
Материалы, SPO
с плитой–основанием 5

Технические параметры

SPO 3 6
SPO 5 8

Общие сведения

Области применения

Предназначены для водоснабжения частных домов и дачных домиков. Используются для подачи воды из колодцев, а также скважин диаметром 5" и 6".

Пример **SPO 3 – 75 x**

Типовой ряд

Номинальный расход , м³/ч

Максимальный напор, м

– с нержавеющей решёткой на всасывании
A – с нержавеющей решёткой на всасывании и поплавковым выключателем
B – на плите основании
C – на плите основании и с поплавковым выключателем

Условия эксплуатации

- Температура перекачиваемой жидкости: от 0°C до +40°C.
- Максимальная глубина погружения: 20 м.
- Максимальное давление в системе: 10 бар.
- Насос не должен работать «в сухую».
- Насос не должен работать на закрытую задвижку.
- Насос должен перекачивать только чистую воду.

Исполнение на плите–основании

Насосы SPO в исполнении на плите–основании идеально подходят для монтажа в системах комбинированного водоснабжения технической водой (из накопительного бака и колодца). К всасывающему патрубку насоса могут подсоединяться гибкий шланг с фильтром — поплавком, предохраняющие насос от попадания в него загрязнений с поверхности воды (см. рис. 1).

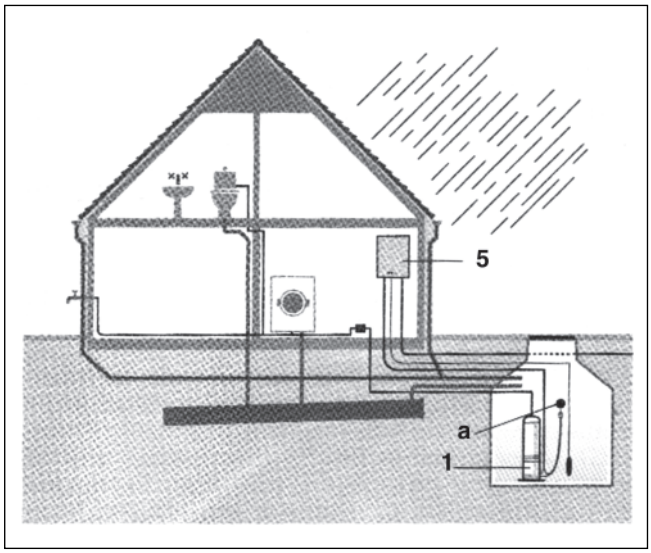

Рис. 1 1 – насос
5 – модуль управления Presscontrol PC15
a – шланг с поплавком

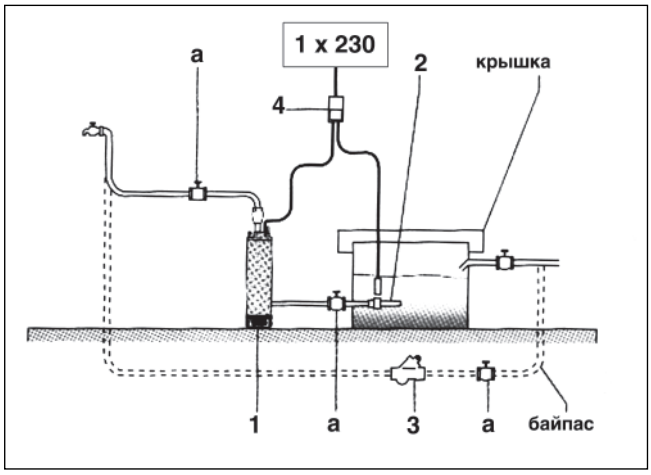

Рис. 2 1 – насос
2 – приемный клапан
3 – обратный клапан
4 – реле давления
a – шаровый кран

Возможен также сухой монтаж насоса, рядом с колодцем или накопительной емкостью, так как электродвигатель охлаждается перекачиваемой жидкостью (см. рис. 2).

Конструкция

Grundfos SPO – 5–и дюймовые погружные насосы с решеткой на всасывании. Электродвигатель расположен в верхней части насоса , рядом с напорным патрубком насоса, и охлаждается перекачиваемой водой.

Гидравлическая часть насоса изготовлена из нержавеющей стали.

Двойное механическое уплотнение и масляная камера предохраняют электродвигатель от попадания в него воды. По сравнению с обычными погружными насосами, решетка на всасывании, позволяет откачивать воду до более низкого уровня.

Насосы SPO также поставляются в исполнении на плите–основании и горизонтальным напорным патрубком с присоединением Rp 1 1/4".

Насосы с однофазным электродвигателем имеют встроенный конденсатор, в комплекте может поставляться поплавковый выключатель.

Материалы, SPO с решеткой на всасывании

Поз.	Описание	Материал	DIN	AISI
4	Рабочее колесо	Нержавеющая сталь	1.4301	304
6	Камера	Нержавеющая сталь	1.4301	304
7	Вал и ротор	Нержавеющая сталь	1.4305	303
10	Статор			
16	Уплотнение вала	NBR/SiC/SiC		
16a	Уплотнение вала	Керамика		
23	Конденсатор (только для 1 ~)			
28	Кольцевое уплотнение	NBR		
38	Кабель	H07RN		
42	Прокладка решетки на всасывании	Композит		
77	Кожух	Нержавеющая сталь	1.4301	304
79	Решетка	Нержавеющая сталь	1.4301	304
83	Поплавковый выключатель			
84	Гильза кабеля	NBR		
92	Основание	Нержавеющая сталь	1.4301	304
105	Масляная камера	Композит		
115	Масло			
216	Кабельный зажим	Композит		
307	Кольцо резьбовое	Композит		
308	Кольцо сферическое	Композит		
310	Проушина	Нержавеющая сталь	1.4301	304

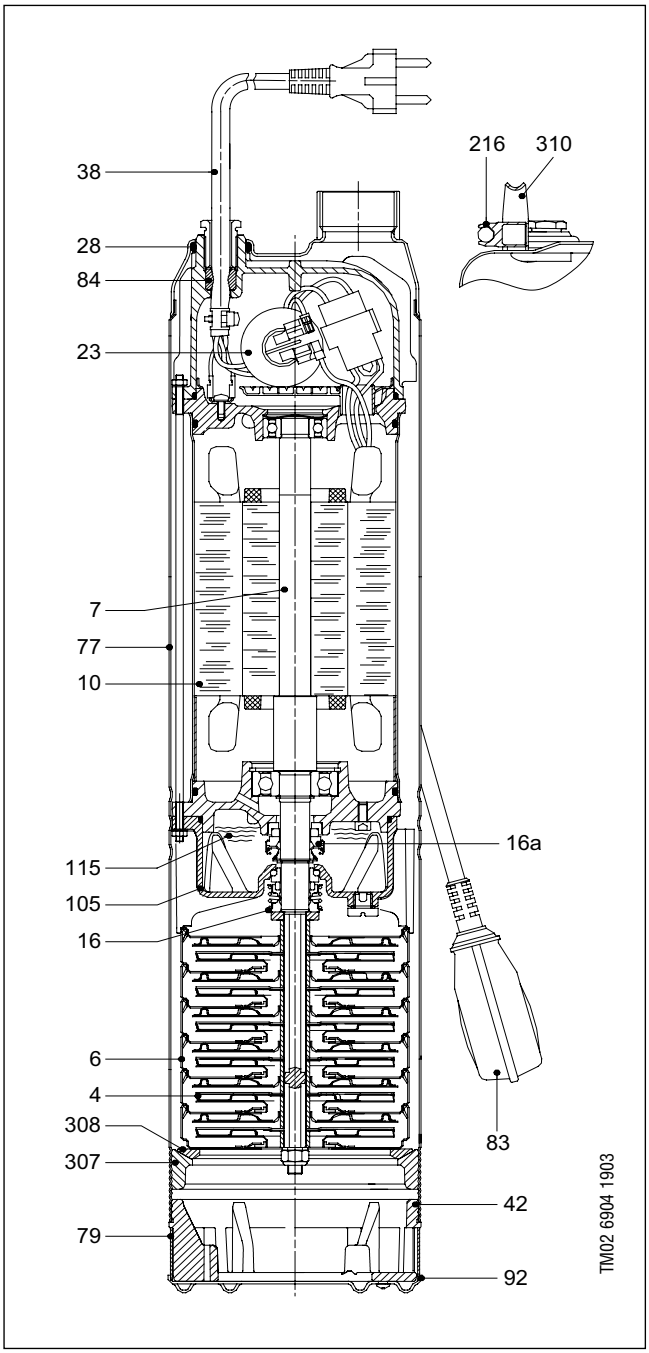

Материалы, SPO с плитой–основанием

Поз.	Описание	Материал	DIN	AISI
4	Рабочее колесо	Нержавеющая сталь	1.4301	304
6	Камера	Нержавеющая сталь	1.4301	304
7	Вал и ротор	Нержавеющая сталь	1.4305	303
10	Статор			
16	Уплотнение вала	NBR/SiC/SiC		
16a	Уплотнение вала	Керамика		
23	Конденсатор (только для 1 ~)			
26	Заливная пробка			
27	Дренажная пробка			
28	Кольцевое уплотнение	NBR		
38	Кабель	H07RN		
77	Кожух	Нержавеющая сталь	1.4301	304
84	Гильза кабеля	NBR		
105	Масляная камера	Композит		
115	Масло			
141	Кольцевое уплотнение	NBR		
216	Кабельный зажим	Композит		
253	Плита–основание			
307	Кольцо резьбовое	Композит		
308	Кольцо сферическое	Композит		
310	Проушина	Нержавеющая сталь	1.4301	304

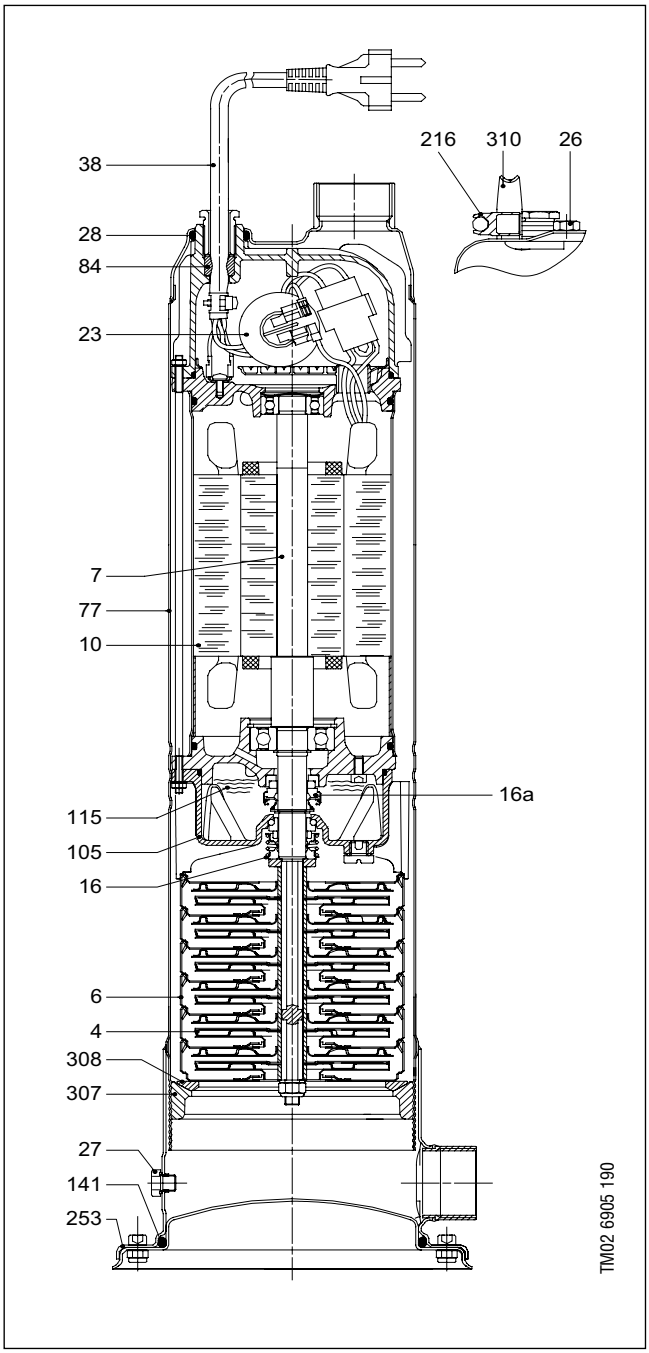

Модельный ряд

SPO с решеткой на всасывании, 1x220 –240 В–6%/ +6%, 50 Гц

Тип продукта	Мощность электродвигателя		$I_{1/1}$	Поплавковый выключатель		Длина кабеля	Штекер	Масса бруто	Объем поставки	№ продукта
	[кВт]	[hp]	[A]	В комплекте	По запросу	[м]		[кг]	[м³]	
SPO 3–40	0,75	1,00	4,8		x	20	Schuko	16,8	0,047	96502659
SPO 3–50	1	1,36	5,9		x	20	Schuko	16,9		96502660
SPO 3–65	1	1,36	7,3		x	20	Schuko	18,7		96502661
SPO 3–75	1,2	1,60	9,6		x	20	Schuko	20,9		96502662
SPO 5–45	0,75	1,00	5,8		x	20	Schuko	17,2		96502663
SPO 5–55	1	1,36	7,0		x	20	Schuko	19		96502664
SPO 5–70	1,2	1,6	9,1		x	20	Schuko	21,2		96502665
SPO 3–40 A	0,75	1,00	4,8	x		20	Schuko	17,1	0,047	96502650
SPO 3–50 A	0,75	1,00	5,9	x		20	Schuko	17,2		96502653
SPO 3–65 A	1	1,36	7,3	x		20	Schuko	19		96502654
SPO 3–75 A	1,2	1,60	9,6	x		20	Schuko	21,2		96502655
SPO 5–45 A	0,75	1,00	5,8	x		20	Schuko	17,5		96502656
SPO 5–55 A	1	1,36	7,0	x		20	Schuko	19,3		96502657
SPO 5–70 A	1,2	1,60	9,1	x		20	Schuko	21,5		96502658

SPO с решеткой на всасывании, 3x380 –415 В–6%/ +6%, 50 Гц

Тип продукта	Мощность электродвигателя		$I_{1/1}$	Поплавковый выключатель		Длина кабеля	Штекер	Масса бруто	Объем поставки	№ продукта
	[кВт]	[hp]	[A]	В комплекте	По запросу	[м]		[кг]	[м³]	
SPO 3–40	0,75	1,00	2,0		x	20	Без штепселя	16,8	0,047	96502666
SPO 3–50	0,75	1,00	2,3		x	20	Без штепселя	16,9		96502667
SPO 3–65	1	1,36	3,0		x	20	Без штепселя	18,7		96502668
SPO 3–75	1,2	1,60	3,7		x	20	Без штепселя	20,9		96502669
SPO 5–45	0,75	1,00	2,3		x	20	Без штепселя	17,2		96502670
SPO 5–55	1	1,36	2,9		x	20	Без штепселя	19		96502671
SPO 5–70	1,2	1,6	3,6		x	20	Без штепселя	21,2		96502673

SPO на плите–основании, 1x220–240 В –6%/ +6%, 50 Гц

Тип продукта	Мощность электродвигателя		$I_{1/1}$	Поплавковый выключатель		Длина кабеля	Штекер	Масса бруто	Объем поставки	№ продукта
	[кВт]	[hp]	[A]	В комплекте	По запросу	[м]		[кг]	[м³]	
SPO 3–50 B	0,75	1,00	5,9		x	4	Без штепселя	16,4	0,047	96502678
SPO 3–65 B	1	1,36	7,3		x	4	Без штепселя	18,2		96502679
SPO 5–55 B	1	1,36	7,0		x	4	Без штепселя	18,5		96502680
SPO 5–70 B	1,2	1,60	9,1		x	4	Без штепселя	20,7		96502681
SPO 3–50 C	0,75	1,00	5,9	x		4	Без штепселя	16,7	0,047	96502674
SPO 3–65 C	1	1,36	7,3	x		4	Без штепселя	18,5		96502675
SPO 5–55 C	1	1,36	7,0	x		4	Без штепселя	18,8		96502676
SPO 5–70 C	1,2	1,60	9,1	x		4	Без штепселя	21		96502677

SPO на плите–основании, 3x380–415 В –6%/ +6%, 50 Гц

Тип продукта	Мощность электродвигателя		$I_{1/1}$	Поплавковый выключатель		Длина кабеля	Штекер	Масса бруто	Объем поставки	№ продукта
	[кВт]	[hp]	[A]	В комплекте	По запросу	[м]		[кг]	[м³]	
SPO 3–50 B	0,75	1,00	2,3		x	4	Без штепселя	16,4	0,047	96502682
SPO 3–65 B	1	1,36	3,0		x	4	Без штепселя	18,2		96502683
SPO 5–55 B	1	1,36	2,9		x	4	Без штепселя	18,5		96502684
SPO 5–70 B	1,2	1,60	3,6		x	4	Без штепселя	20,7		96502685

Технические параметры

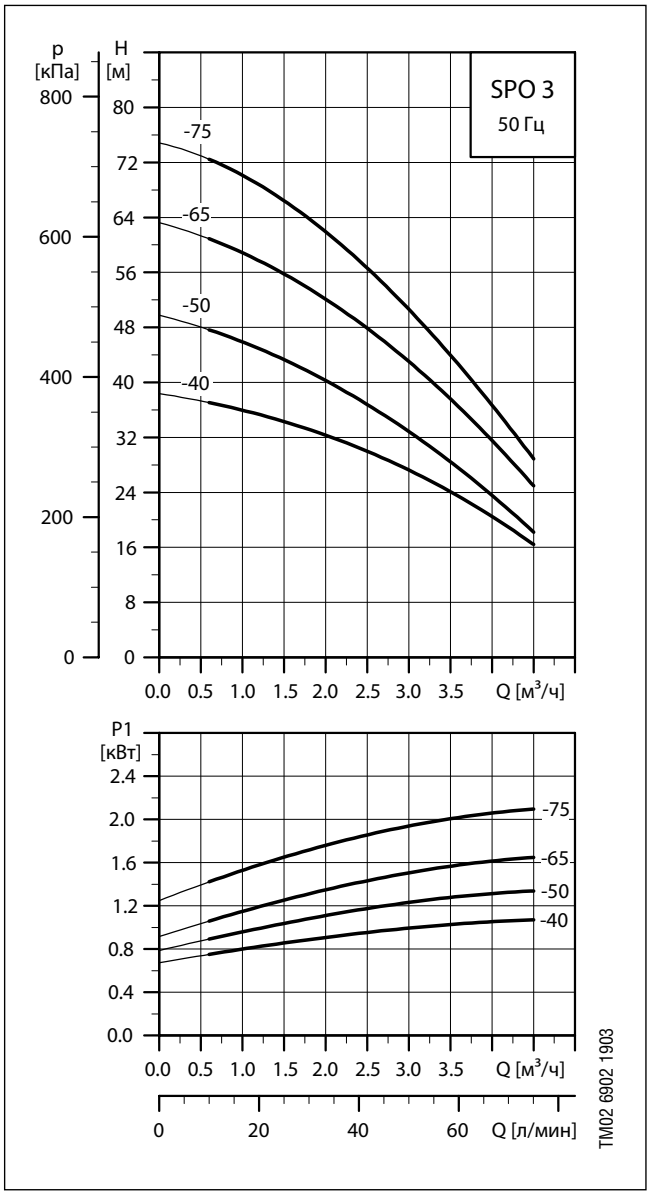

	Расход								
л/м	8,3	16,7	25	33,3	41,7	50	58,3	66,7	75
м³/ч	0,5	1,0	1,5	2,0	2,5	3,0	3,5	4,0	4,5
Тип насоса	Напор м³								
SPO 3–40 SPO 3–40	37	36	34	32	30	27	24	20	16
SPO 3–50 SPO 3–50	48	46	43	40	37	33	28	24	18
SPO 3–65 SPO 3–65 A	61	59	56	52	48	43	37	32	25
SPO 3–75 SPO 3–75 A	73	70	66	62	57	51	44	37	29

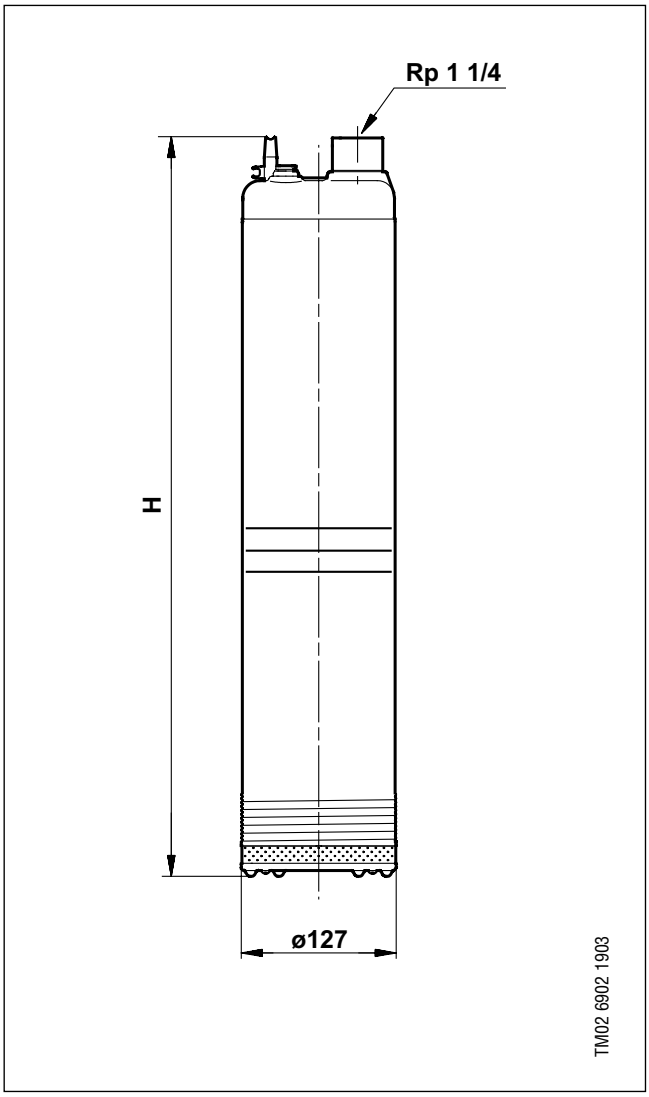

Размеры

Тип насоса	Высота H [мм]	Масса нетто [кг]
SPO 3–40	546	15,6
SPO 3–40 A	546	15,9
SPO 3–50	546	15,7
SPO 3–50 A	546	16,0
SPO 3–65	606	17,6
SPO 3–65 A	606	17,9
SPO 3–75	606	19,8
SPO 3–75 A	606	20,1

Технические параметры

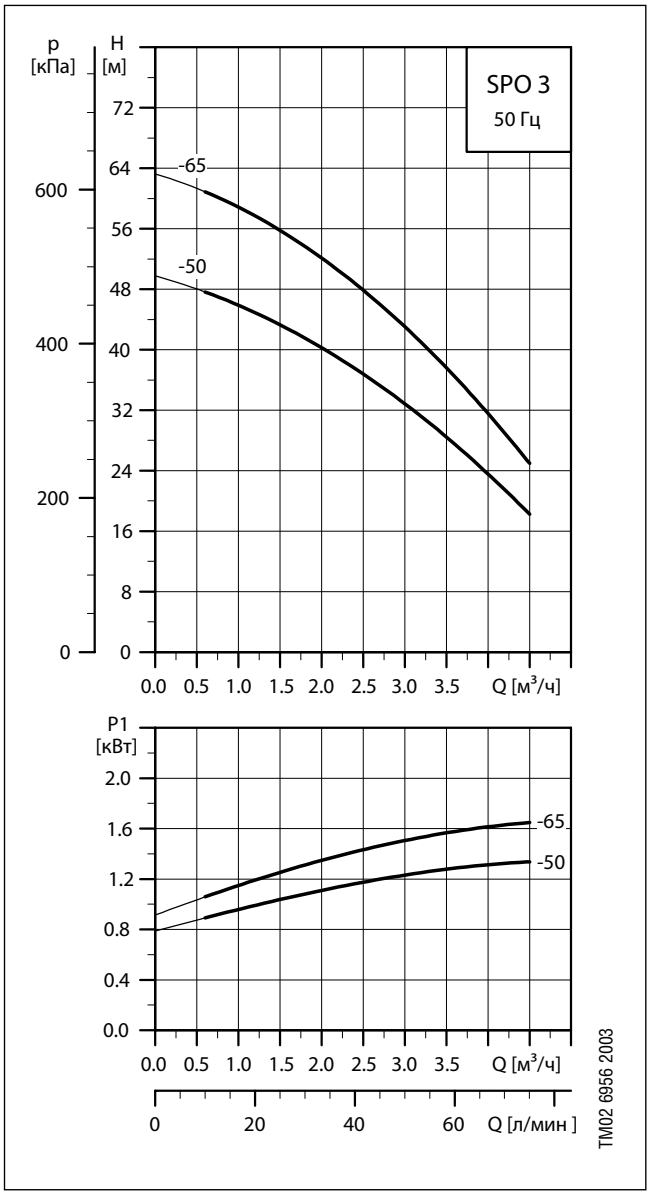

	Расход								
л/м	8,3	16,7	25	33,3	41,7	50	58,3	66,7	75
м³/ч	0,5	1,0	1,5	2,0	2,5	3,0	3,5	4,0	4,5
Тип насоса	Напор м³								
SPO 3–50 B SPO 3–50 C	48	46	43	40	37	33	28	24	18
SPO 3–65 B SPO 3–65 C	61	59	56	52	48	43	37	32	25

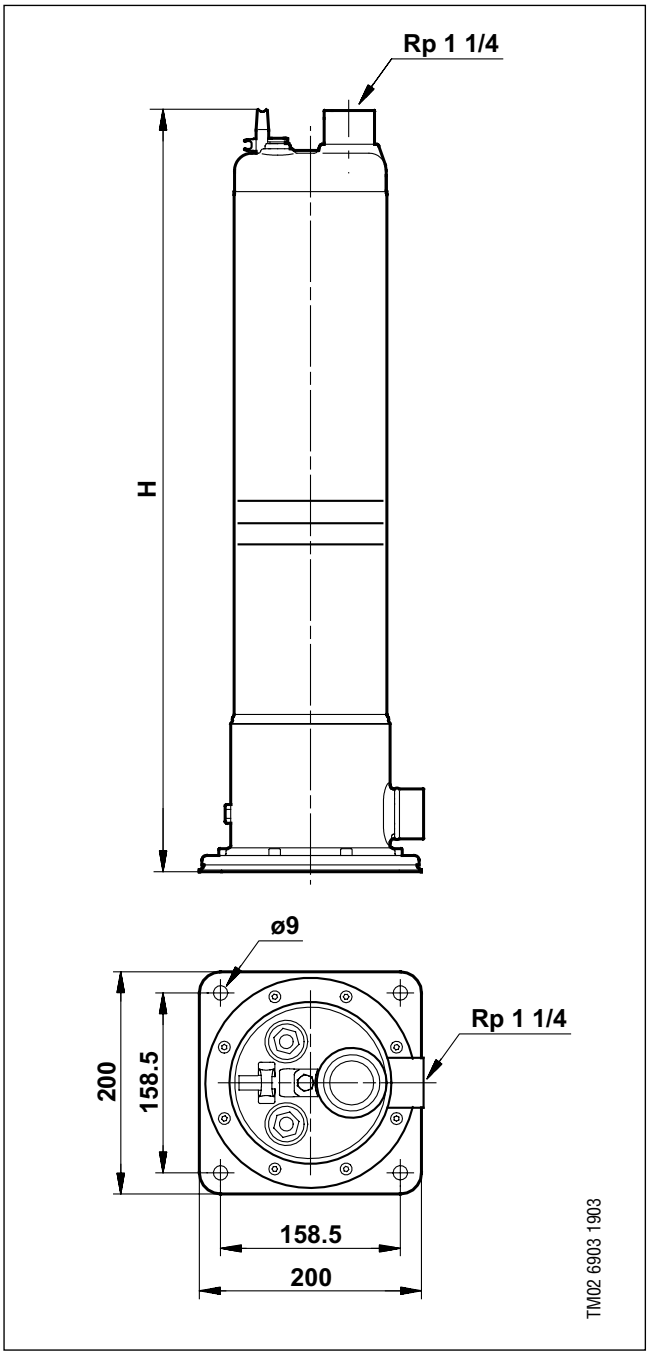

Размеры

Тип насоса	Высота H [мм]	Масса нетто [кг]
SPO 3–50 B	546	15,2
SPO 3–50 C	546	15,5
SPO 3–65 B	638	17,1
SPO 3–65 C	638	17,4

Технические параметры

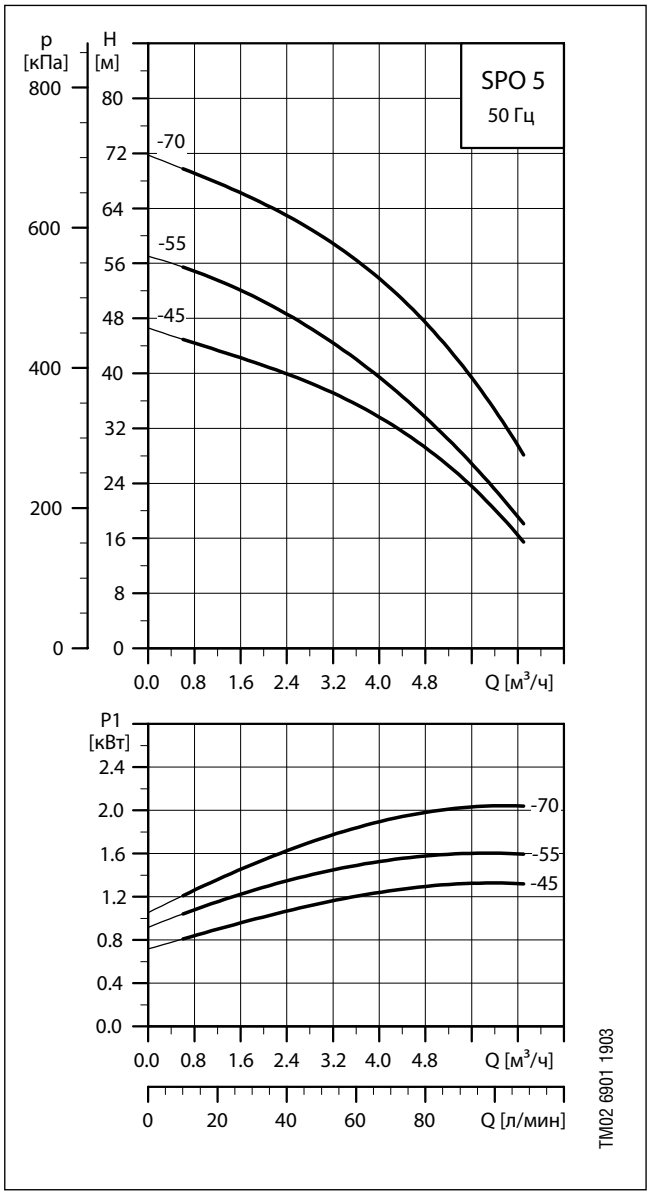

	Расход					
л/м	16,7	33	50	67	83	100
м³/ч	1,0	2,0	3,0	4,0	5,0	6,0
Тип насоса	Напор м³					
SPO 5–45 SPO 5–45 A	48	40	37	33	28	24
SPO 5–55 SPO 5–55 A	54	50	46	39	32	23
SPO 5–70 SPO 5–70 A	68	65	60	54	46	35

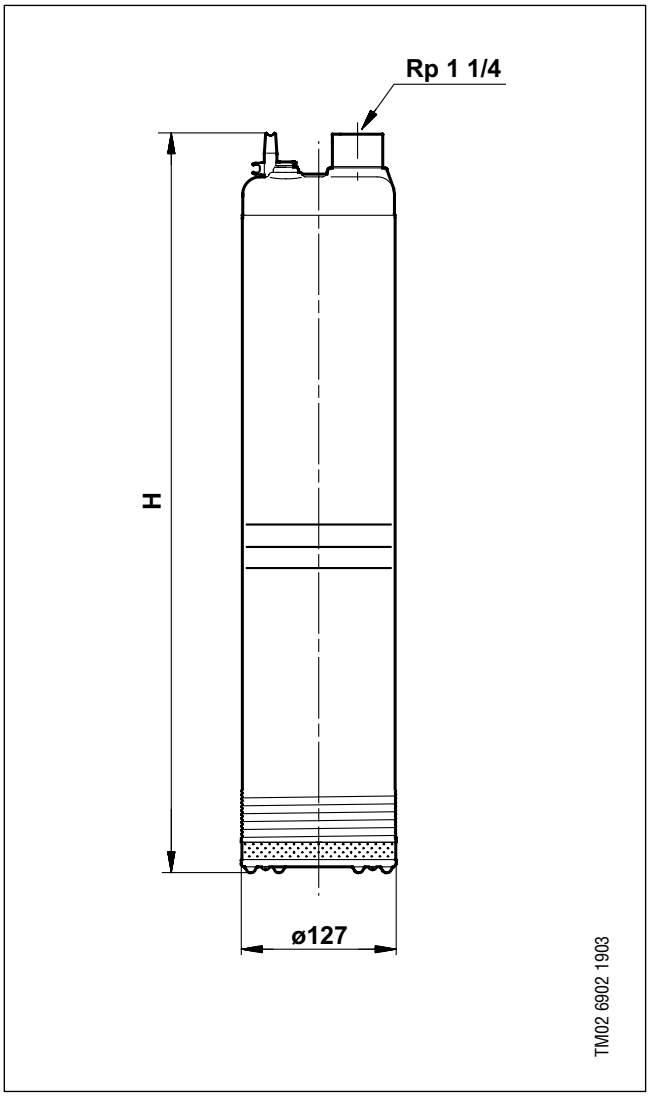

Размеры

Тип насоса	Высота H [мм]	Масса нетто [кг]
SPO 5–45	546	16,1
SPO 5–45 A	546	16,4
SPO 5–55	606	17,9
SPO 5–55 A	606	18,2
SPO 5–70	626	20,1
SPO 5–70 A	626	20,4

Технические параметры

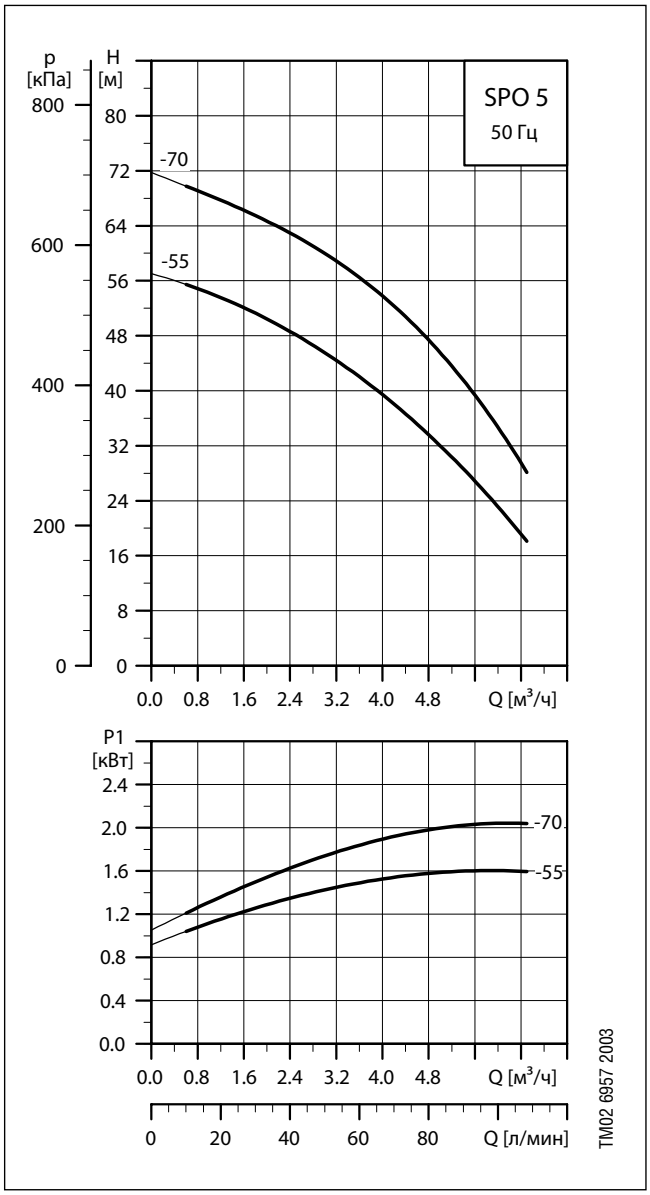

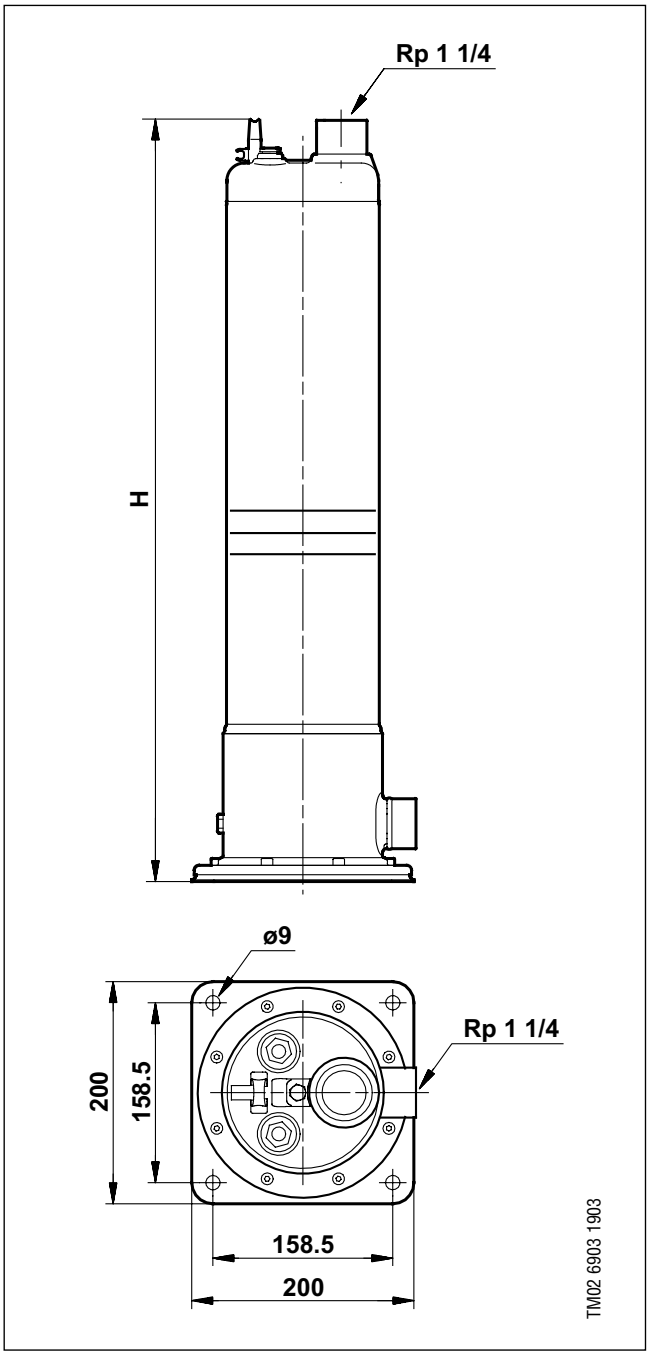

	Расход					
л/м	16,7	33	50	67	83	100
м³/ч	1,0	2,0	3,0	4,0	5,0	6,0
Тип насоса	Напор м³					
SPO 5–55 B SPO 5–55 C	54	50	46	39	32	23
SPO 5–70 B SPO 5–70 C	68	65	60	54	46	35

Размеры

Тип насоса	Высота H [мм]	Масса нетто [кг]
SPO 5–55 B	638	17,4
SPO 5–55 C	638	17,7
SPO 5–70 B	658	19,6
SPO 5–70 C	658	19,9